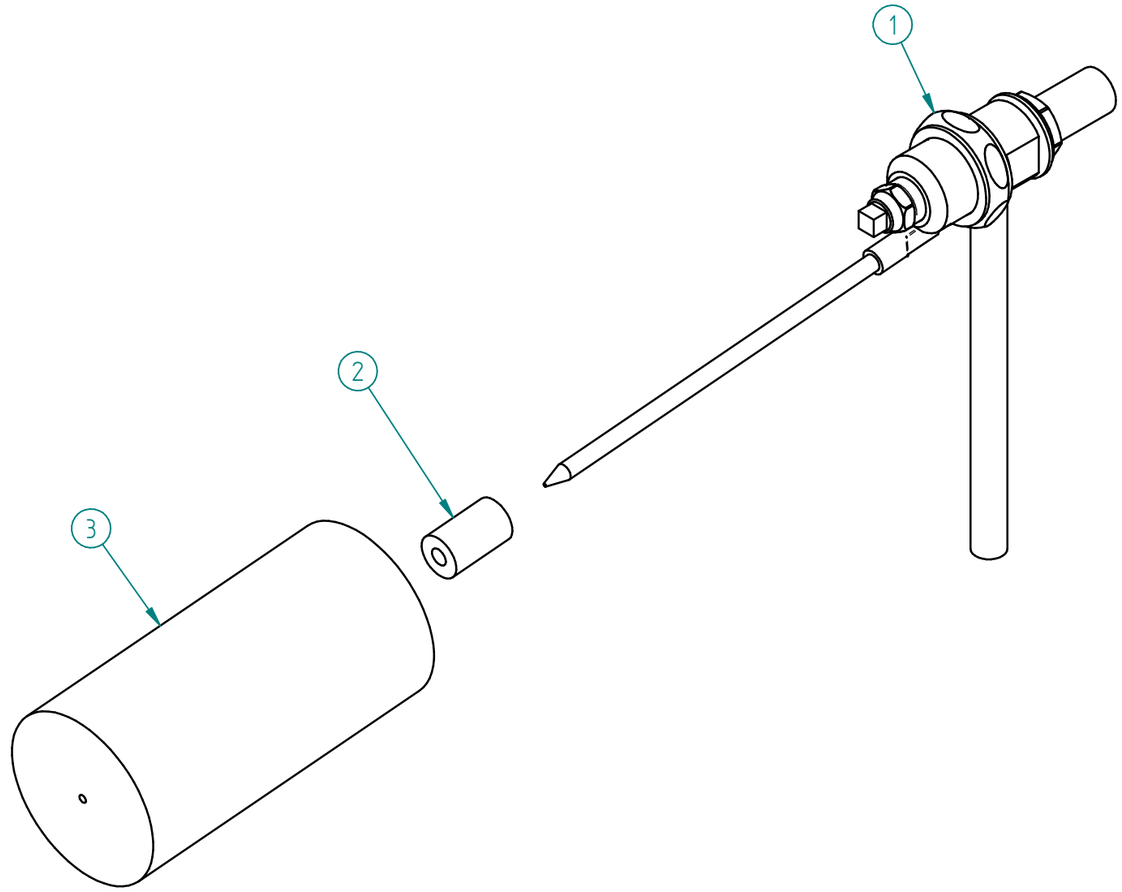

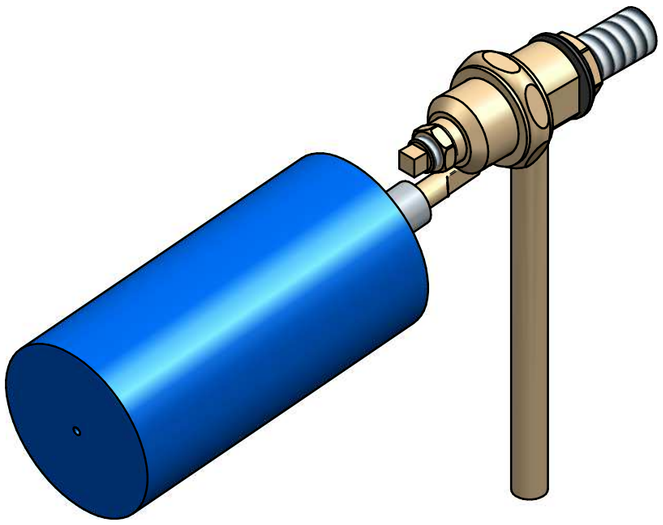

Pos.	Anz.	Bezeichnung	Bezeichnung 2	Artikel Nr.
3	1	Auftriebskörper	für mech. Wassserstandregler	000001578713
2	1	Bulte Distanzstück	Φ6,4 x Φ16 x 26	578712
1	1	Schwimmerventil	für mech. Wasserstandsregler	000011272050

–
Fertigteil 1272050

Allgemeintoleranzen	Oberfläche	Maßstab 1:2 ()	Position	Gewicht 0,960 kg
ISO 2768-mk	DIN ISO 1302	– –	–	

	Datum	Name
Bearb.	08.03.2017	Hartmann
Gepr.		
Norm		

Mechanischer WSTR
Skimmer 450mm Saugöffnung

Hugo Lahme GmbH
Kahlenbecker Str. 2
D-58256 Ennepetal

1272050.1

Blatt 2
1 Bl

Zust.	Änderung	Datum	Name
1	1270620171, 578695, 1270320171 entfernt	14.09.2017	Hart

EDV Nr. 1272050 Mechanischer_WSTR_Skimmer_450mm_Saugöffnung.dwg Ersatz für Zchng.-Nr.:

Diese Unterlage ist Eigentum der Firma Hugo Lahme GmbH und urheberrechtlich geschützt. Weitergabe an Dritte oder Vervielfältigung ist nicht statthaft. This document belongs to the property of company Hugo Lahme GmbH and is thereby proprietary. Transmissions or copies third parties are prohibited.