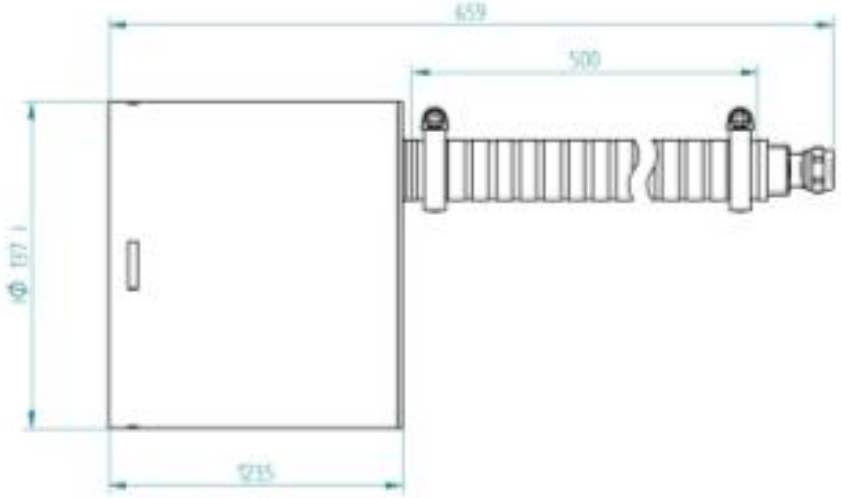

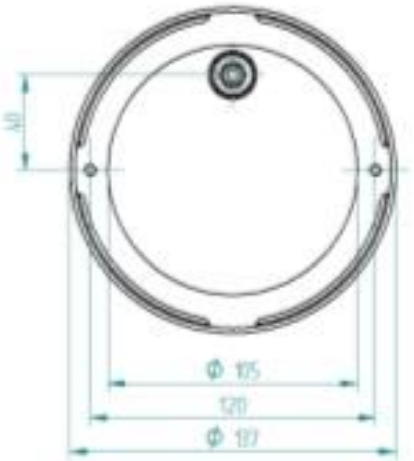

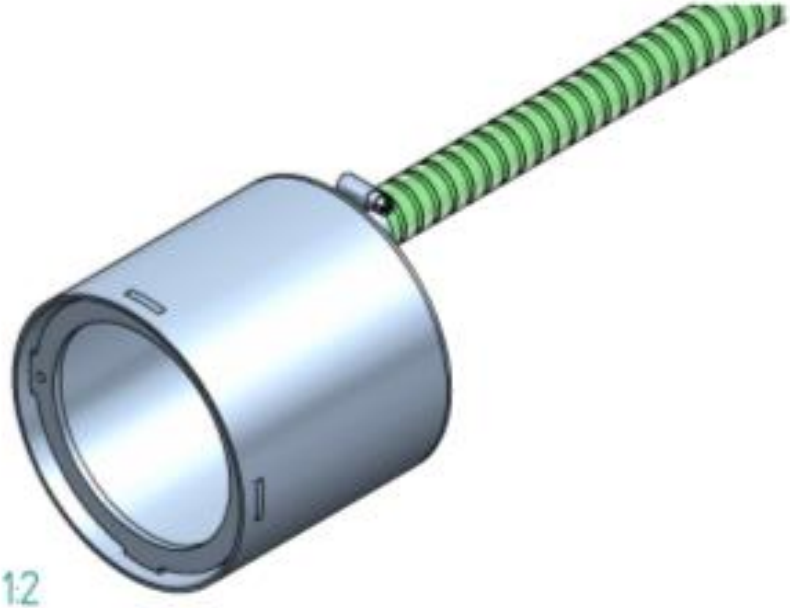

1:2

Fertigteil 4260320

Allgemeintoleranzen: ISO 2768-mK

Oberfläche: DIN EN ISO 1302

Maßstab: 1:10

Position

Gewicht: 23,5 kg

Datum | Name

Gezeichnet: 03.6.2015 | M. Hugo Lahme

Geprüft

Norm

Eintauchsche Edelstahlbecken umschweißbar für Unterwasserscheinwerferrohre Bonde erklären

Hugo Lahme GmbH
Kahlenbecker Str. 2
D-58256 Ennepetal

4260320.1

Blatt 1 / 1

Zust. | Änderung | Datum | Name

EDV-N: 4260320 Eintauchsche Edelstahlbecken umschweißbar

Zeichnung wurde mit einer Version von SolidWorks erstellt. Die Verwendung dieser Zeichnung ist nur mit einer gültigen Lizenz erlaubt. Weitergabe an Dritte und Vervielfältigung sowie Verwertung und Mitteilung ihres Inhalts sind ohne ausdrückliche Genehmigung nicht gestattet. Zuwiderhandlungen verpflichten zu Schadenersatz. Alle Rechte vorbehalten.