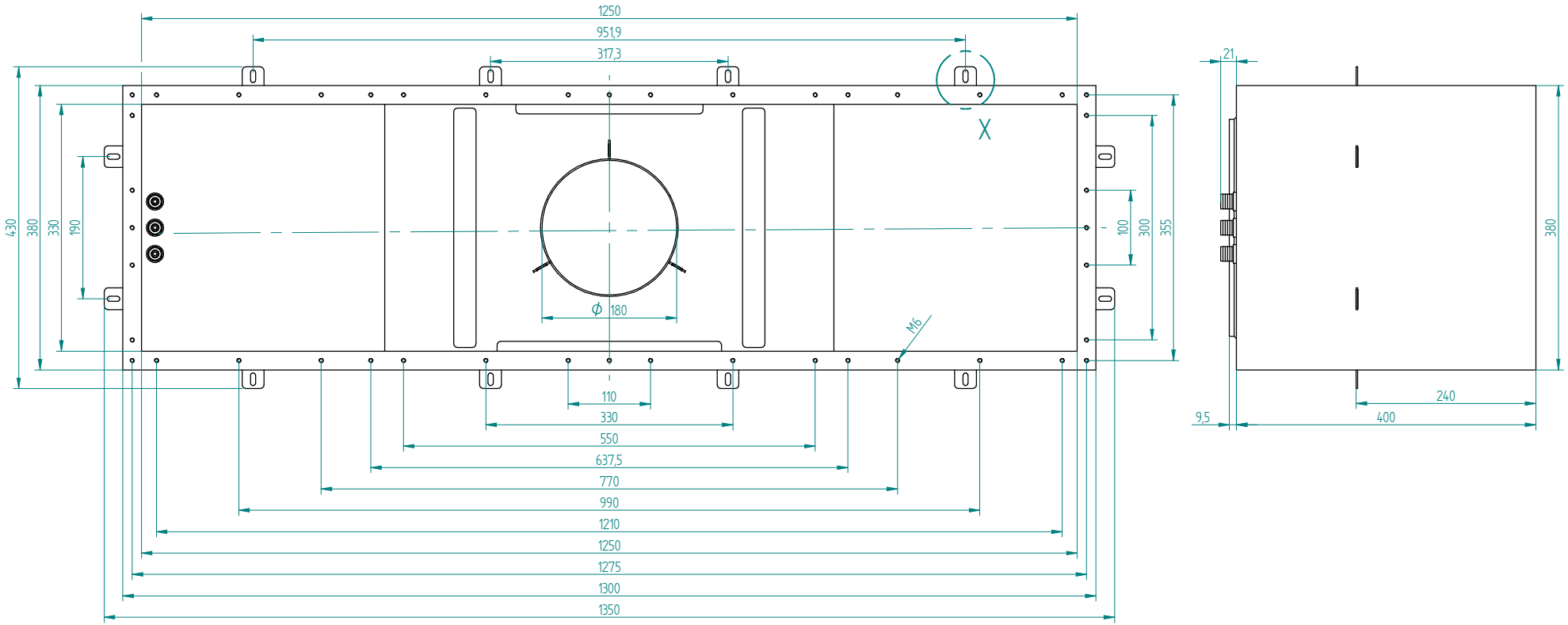

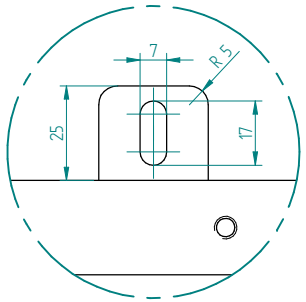

X
1:1

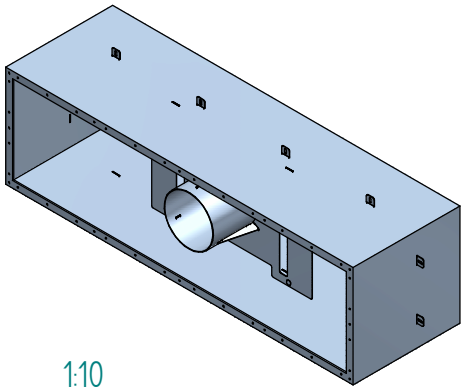

1:10

Fertigteil 8390020			Allgemeintoleranzen: ISO 2768-mk	Oberfläche: DIN ISO 1302	Maßstab 1:4 (1:10)	Position	Gewicht 38,446 kg
						-	
				Datum	Name		
			Bearb.	08.12.2020	Hartmann	Einbausatz PowerStream	
			Gepr.				
			Norm				
			Hugo Lahme GmbH Kahlenbecker Str. 2 D-58256 Ennepetal			8390020.0	Blatt 3 / 2 Bl
Zust.	Änderung	Datum	Name	EDV Nr. 8390020 Einbausatz_PowerStream.dft		Ersatz für Zchng.-Nr.:	

Diese Unterlage ist Eigentum der Firma Hugo Lahme GmbH und urheberrechtlich geschützt. Weitergabe an Dritte oder Vervielfältigung ist nicht statthaft. This document belongs to the property of company Hugo Lahme GmbH and is thereby proprietary. Transmissions or copies third parties are prohibited.